Lemi Portofino

Lemi Portofino

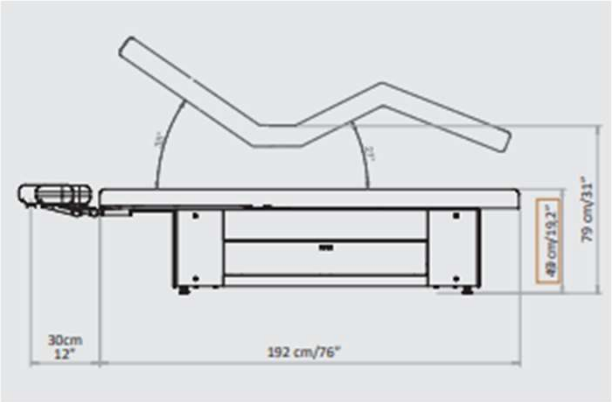

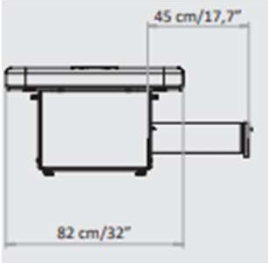

Multifunktionaler Behandlungstisch, welcher Komfort und Benutzerfreundlichkeit kombiniert. Höhe, Rückenlehne und Beinposition lassen sich unabhängig elektrisch einstellen. Gemeinsam mit dem Aktionsspektrum von 49 - 79 cm Höhe lässt sich so das maximale Wohlbefinden für den Klienten und die optimale Ergonomie für den Praktizierenden erzielen.
Geeignet für Gesichts- und Körperbehandlungen, Massagen und Spa-Anwendungen.

Technische Daten

Länge	223 cm
Breite	72 cm
Höhenverstellung	49 – 79 cm
Rückenteilverstellung	+90°
Fussteilverstellung	+27°
Belastbarkeit	bis 150 kg
Gewicht	116 kg

	Art.-Nr.	Preis
12 cm – Extra Comfort Polsterung	042818.3	6'490.00
15 cm – Soft Memory Foam Polsterung	042818.4	6'890.00
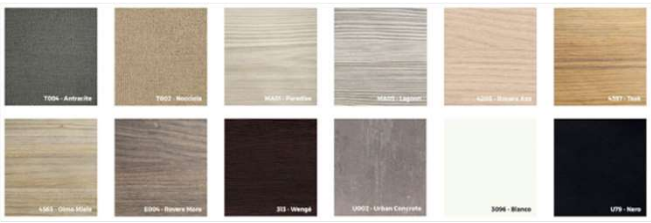
Zubehör		
042836	Liegenheizung	770.00
042833.01	Papierrollenhalter XL	65.00
042809	Aufpolsterung Memory Foam (74 oder 82 cm)	440.00
042634	Aufpreis Sonderfarbe SPA PRESTIGE	350.00
042559	Bestickung Logo	180.00
042894	Lichttherapie Kit	920.00
042893	Soundsystem Bluetooth	590.00
042875	Rädergestell	220.00
042941	Wireless Fussschalter	345.00
043187	Handbedienung (zusätzlich zu Stand.Fussschalter)	140.00
042874	Aromatherapie Kit	670.00
042832	Armauflage höhenverstellbar	190.00
042831	Kopfteil Kosmetik	110.00
042752	Massage-Kopfteil	75.00
042742	Heizschublade	1'390.00